SERIE SGR
ELECTROBOMBAS SUMERGIBLES CON TRITURADOR

PRESTACIONES
Altura manométrica hasta **30 m**
Caudal hasta **360 l/min (21,6 m³/h)**

LÍMITES DE UTILIZACIÓN
Profundidad máxima de inmersión **5 m**
Temperatura del líquido hasta **+35 °C**
PH del líquido **5/9**

CARACTERÍSTICAS DE EMPLEO E INSTALACIÓN
Estas bombas están aconsejadas para bombear aguas muy sucias y negras que contengan fibras triturables.

CARACTERÍSTICAS DE CONSTRUCCIÓN
CUERPO DE BOMBA, MOTOR, TAPA SUPERIOR, TAPA INFERIOR Y RODETE: **De hierro fundido**
EJE DE MOTOR: **De acero Inox**
SELLO MECÁNICO: **Doble de grafito, cerámico y silicio.**
MOTOR ELÉCTRICO: **Sumergible, asíncrono, apto para el servicio continuo, con aislamiento clase F y protección IP68, 50 Hz a 2.850 r.p.m., aislamiento clase F.**
Monofásico a 230v. Con caja condensador de arranque y protección térmica y flotador externo.
Trifásico a 400v.
Se suministran con 10 metros de cable.

TABLA DE PRESTACIONES

MODELO	KW		A		Cap.			Dnc													
								0	3	6	9	12	14	16	18	20	21	23	25	27	30
	1~230 V	3~100 V	1~230 V	3~400 V	µF			Q - Capacidad (m³/h)													
SGR 40.150	1,5	–	7,2	–	35	–	1 1/2''	16,5	15,1	13,3	11,4	9,3	7,7	5,9	3,9	1,5	0				
SGR 40.120	–	1,2	–	2,1	35	–	1 1/2''	16,5	15,1	13,3	11,4	9,3	7,7	5,9	3,9	1,5	0				
SGR 50.220	2,2	2,2	10	4,6	40	–	2 ''	32,2	18	16,6	15,5	14,5	13	12,3	11,3	10	9,5	8,2	6,7	4,8	0

TABLA DE DIMENSIONES Y PESOS
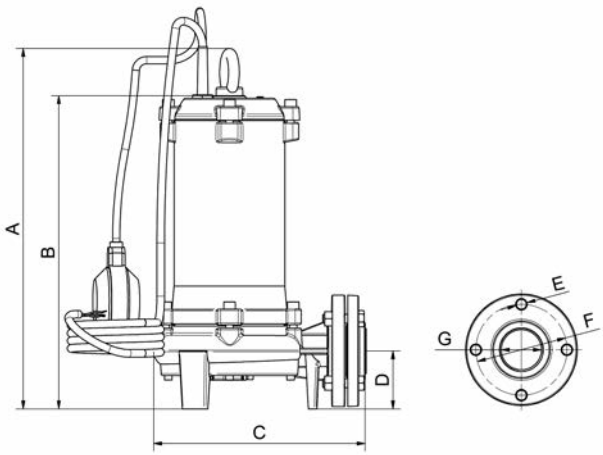
MODELO	Dimensiones (en mm)							Peso kg
	A	B	C	D	E	F	G	
SGR 40.150	404	352	237	65	11	102	1 1/2''	26,5
SGR 40.120	404	352	237	65	11	102	1 1/2''	26,5
SGR 50.220	470	415	294	95	13	110	2''	36